Technisches Datenblatt

Produktmerkmale

Salamander manuell 1 Einschub festes Gitterrost 230 V / 1N		
Modell	**SAP -Code**	00003926
SE 40 S	**Eine Gruppe von Artikeln - Web**	Salamander



- Abnehmbare Rückwand des Geräts: Ja
- Breite des internen Teils [MM]: 430
- Tiefe des internen Teils [MM]: 310
- Anzahl der Netzpositionen: 3

SAP -Code	00003926	**Nettogewicht / kg]**	14.00
Netzbreite [MM]	604	**Power Electric [KW]**	2.200
Nettentiefe [MM]	369	**Wird geladen**	230 V / 1N - 50 Hz
Nettohöhe [MM]	378		

RM GASTRO, s.r.o.,
Třída Čs. armády 816,
391 81 Veselí nad Lužnicí 1, ID:49825062

Technisches Datenblatt

Technische Zeichnung

Salamander manuell 1 Einschub festes Gitterrost 230 V / 1N		
Modell	**SAP -Code**	00003926
SE 40 S	**Eine Gruppe von Artikeln - Web**	Salamander

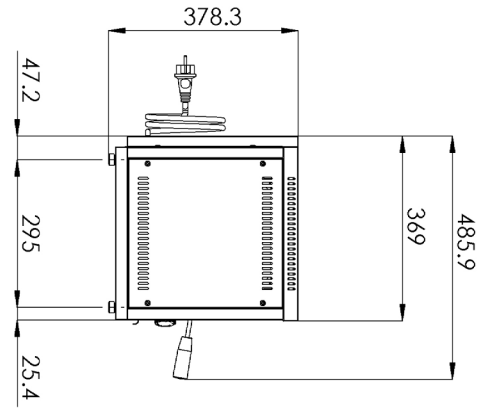

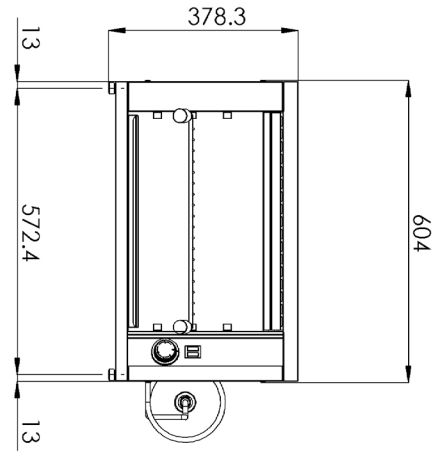

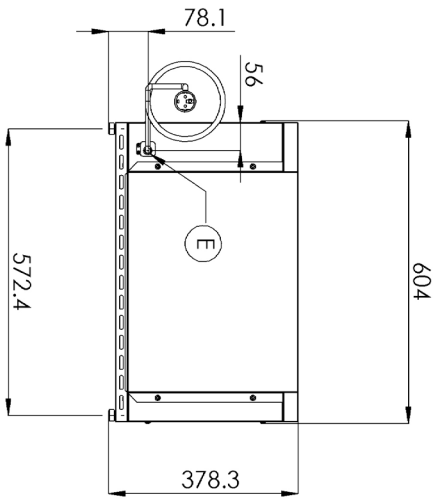

RM GASTRO, s.r.o.,
Třída Čs. armády 816,
391 81 Veselí nad Lužnicí 1, ID:49825062

Technisches Datenblatt

technische Parameter

Salamander manuell 1 Einschub festes Gitterrost 230 V / 1N		
Modell	**SAP -Code**	00003926
SE 40 S	**Eine Gruppe von Artikeln - Web**	Salamander

1. **SAP -Code:**
   00003926
2. **Netzbreite [MM]:**
   604
3. **Nettentiefe [MM]:**
   369
4. **Nettohöhe [MM]:**
   378
5. **Nettogewicht / kg]:**
   14.00
6. **Bruttobreite [MM]:**
   520
7. **Grobtiefe [MM]:**
   640
8. **Bruttohöhe [MM]:**
   440
9. **Bruttogewicht [kg]:**
   15.00
10. **Gerätetyp:**
    Elektrisches Gerät
11. **Material:**
    Edelstahl
12. **Power Electric [KW]:**
    2.200
13. **Wird geladen:**
    230 V / 1N - 50 Hz
14. **Steuertyp:**
    mechanisch
15. **Anzahl der Netzpositionen:**
    3
16. **Schutz der Kontrollen:**
    IPX4
17. **Anzahl der Stromkontrollstadien:**
    3
18. **Anzahl der inneren Teile:**
    3
19. **Abnehmbare Rückwand des Geräts:**
    Ja
20. **Breite des internen Teils [MM]:**
    430
21. **Tiefe des internen Teils [MM]:**
    310
22. **Querschnitt der Leiter CU [mm²]:**
    0,5

RM GASTRO, s.r.o.,
Třída Čs. armády 816,
391 81 Veselí nad Lužnicí 1, ID:49825062